ご使用上の注意

●本サービスは、弊社製品をご利用いただいているお客様のサポートを目的としています。修理などで部品を調べる際の参考資料としてご利用ください。

●部品購入をご希望の場合は、代理店を通じてのご購入をお願い致します。必要に応じて代理店をご紹介いたしますので、お問い合わせください。

●できる限り部品の供給を継続していますが、製品展開図（パーツリスト）に記載されている部品でも、一部お応えできない場合がございます。予めご了承ください。

●掲載内容は予告なく変更する場合があります。ご了承ください。

電熱式蒸気加湿器 WM-SJA タイプ 製品展開図	ウエットマスター
対象型番	WM-SJA01CFB、WM-SJA02CFB、WM-SJA03CFB、 WM-SJA05CFB、WM-SJA08CFB、WM-SJA11CFB、WM-SJA14CFB

※イラストは SJA05CFB で表しています。
型番によっては部品の形状が異なる場合があります。

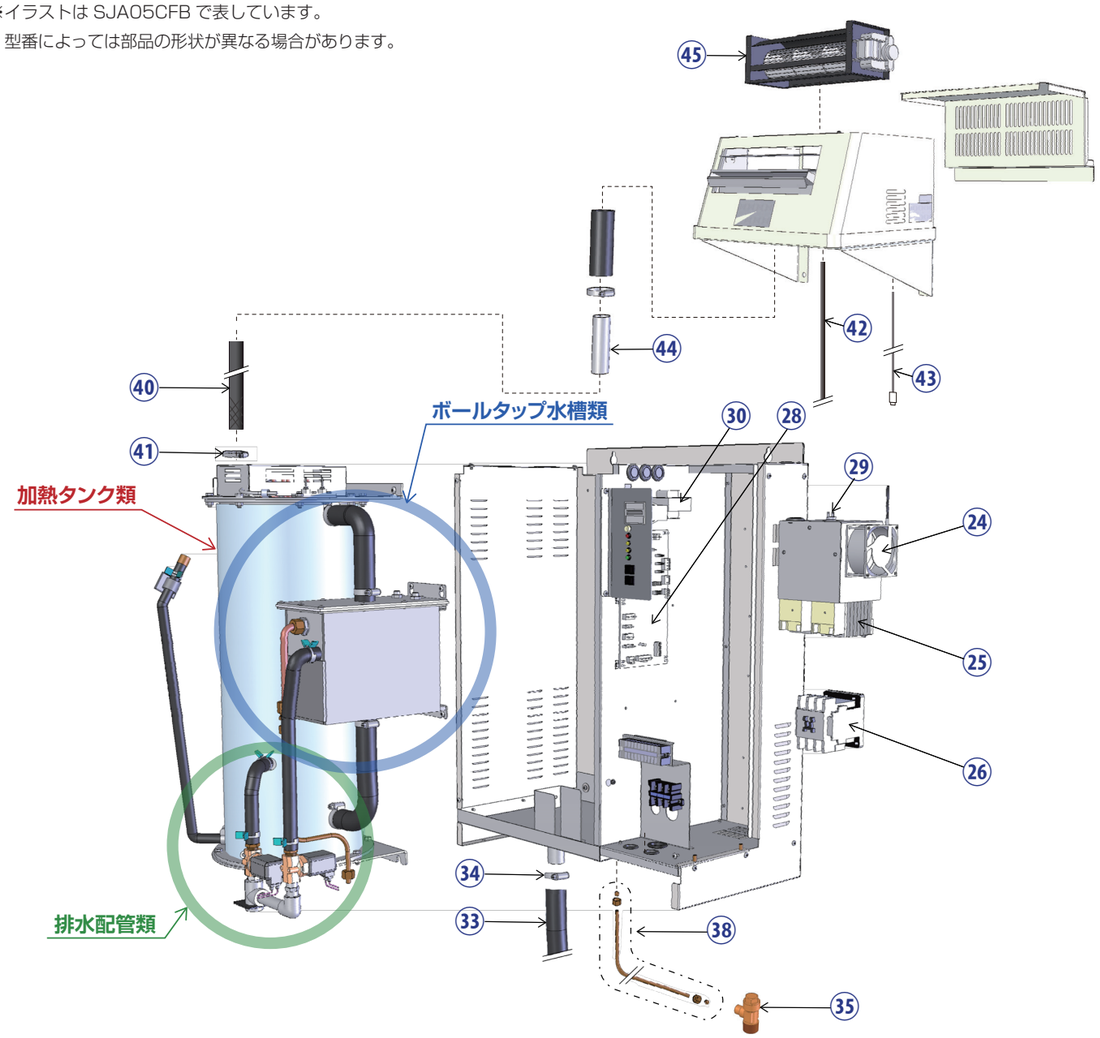

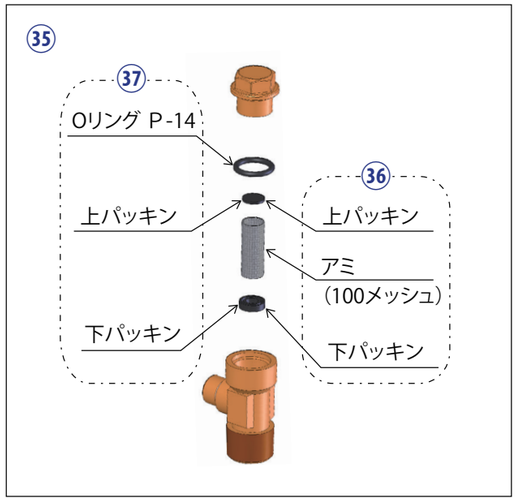

電熱式蒸気加湿器 WM-SJA タイプ 製品展開図	ウエットマスター
対象型番	WM-SJA01CFB、WM-SJA02CFB、WM-SJA03CFB、 WM-SJA05CFB、WM-SJA08CFB、WM-SJA11CFB、WM-SJA14CFB

図番	コード番号	部品名称	入数	仕様
㉔	223100-042	【SJA05C ～ 14C 用】冷却ファン	1 個	1 個
㉕	223100-073	【SJA01CFB ～ 03CFB 用】ソリッドステートリレーセット	1 個	1 個
	223100-051	【SJA05CFB ～ 14CFB 用】ソリッドステートリレーセット	1 個	2 個 1 組
㉖	223100-057	【SJA01CFB ～ 03CFB 用】電源リレー	1 個	
	223100-058	【SJA05CFB ～ 14CFB 用】電源リレー	1 個	
㉘	223100-064	【SJA01CFB 用】コントロールユニット	1 個	
	223100-062	【SJA02CFB・08CFB 用】コントロールユニット	1 個	
	223100-061	【SJA03CFB・11CFB ～ 14CFB 用】コントロールユニット	1 個	
	223100-063	【SJA05CFB 用】コントロールユニット	1 個	
	223100-065	基板上リレー（電磁弁等）	1 個	
㉙	223100-066	電装部サーモスタット	1 個	
㉚	223100-067	トランス	1 個	
㉝	129242-005	排水ホース	1 本	φ 30 × φ 40 × 0.5 m
㉞	129240-040	排水ホース用ホースバンド	1 個	φ 40
㉟	290020-001	【SJA01CFB ～ 14CFB 用】給水ストレーナ Φ 6.35	1 個	T 型、アミ（100 メッシュ）、パッキン、 O リング P-14 内蔵
㊱	290020-012	給水ストレーナ用アミ・パッキンセット	3 セット	上下パッキン、アミ（100 メッシュ）、各 3 台分
㊲	290020-011	給水ストレーナ用上下パッキンセット	10 セット	上下パッキン、O リング P-14、各 10 台分
㊳	290025-001	【SJA01CFB ～ 14CFB 用】給水用軟銅管 1 m セット（標準）	1 セット	φ 6.35 × 1 m、リングナット、半月リング付
	290025-002	【SJA01CFB ～ 14CFB 用】給水用軟銅管 2 m セット	1 セット	φ 6.35 × 2 m、リングナット、半月リング付
	290025-003	【SJA01CFB ～ 14CFB 用】給水用軟銅管 3 m セット	1 セット	φ 6.35 × 3 m、リングナット、半月リング付
㊵	129201-015	【SJA01CFB ～ 03CFB 用】蒸気ホース 1.5 m	1 本	φ22 × 1.5 m　※ 1 台につき 1 本使用
	129201-025	【SJA01CFB ～ 03CFB 用】蒸気ホース 2.5 m	1 本	φ22 × 2.5 m　※ 1 台につき 1 本使用
	129202-015	【SJA05CFB 用】蒸気ホース 1.5 m	1 本	φ30 × 1.5 m　※ 1 台につき 1 本使用
	129202-025	【SJA05CFB 用】蒸気ホース 2.5 m	1 本	φ30 × 2.5 m　※ 1 台につき 1 本使用
	129204-015	【SJA08CFB ～ 14CFB 用】蒸気ホース 1.5 m	1 本	φ40 × 1.5 m　※ 1 台につき 1 本使用
	129204-025	【SJA08CFB ～ 14CFB 用】蒸気ホース 2.5 m	1 本	φ40 × 2.5 m　※ 1 台につき 1 本使用
㊶	129230-022	【SJA01CFB ～ 03CFB 用】蒸気ホース用ホースバンド	1 個	φ22
	129230-030	【SJA05CFB ～ 14CFB 用】蒸気ホース用ホースバンド	1 個	φ30、Φ40 共通
	129231-022	【SJA01CFB ～ 03CFB 用】蒸気ホース用サドルバンド	1 個	φ22
	129231-030	【SJA05CFB ～ 14CFB 用】蒸気ホース用サドルバンド	1 個	φ30
	129221-022	【SJA01CFB ～ 03CFB 用】エルボ	1 個	φ22
	129221-030	【SJA05CFB 用】エルボ	1 個	φ30
	129221-040	【SJA08CFB ～ 14CFB 用】エルボ	1 個	φ40
	129222-022	【SJA01CFB ～ 03CFB 用】蒸気ホース延長管	1 個	φ22
	129222-030	【SJA05CFB】蒸気ホース延長管	1 個	φ30
	129222-040	【SJA08CFB ～ 14CFB 用】蒸気ホース延長管	1 個	φ40
	129220-022	【SJA01CFB ～ 03CFB 用】隔壁継手	1 個	φ22
	129220-030	【SJA05CFB】隔壁継手	1 個	φ30
	129220-040	【SJA08CFB ～ 14CFB 用】隔壁継手	1 個	φ40
㊷	223100-072	ブロア FB 用凝縮水ホース	1 本	φ12 × φ8 × 3m
㊸	223100-147	ブロア用電源コード	1 本	2.5m
㊹	223100-148	【SJA01CFB ～ 03CFB 用】ブロア用アダプタ（異型ニップル）	1 個	φ22 × φ30
	223100-150	【SJA08CFB ～ 14CFB 用】ブロア用アダプタ（異型ニップル）	1 個	φ40 × φ30
	223100-149	【SJA05CFB 用】ブロア用延長管	1 個	φ30
㊺	222200-147	ブロア用ファン	1 個	コネクタ付

電熱式蒸気加湿器 WM-SJA タイプ 製品展開図	ウエットマスター
対象型番	WM-SJA01CFB、WM-SJA02CFB、WM-SJA03CFB、 WM-SJA05CFB、WM-SJA08CFB、WM-SJA11CFB、WM-SJA14CFB

加熱タンク類

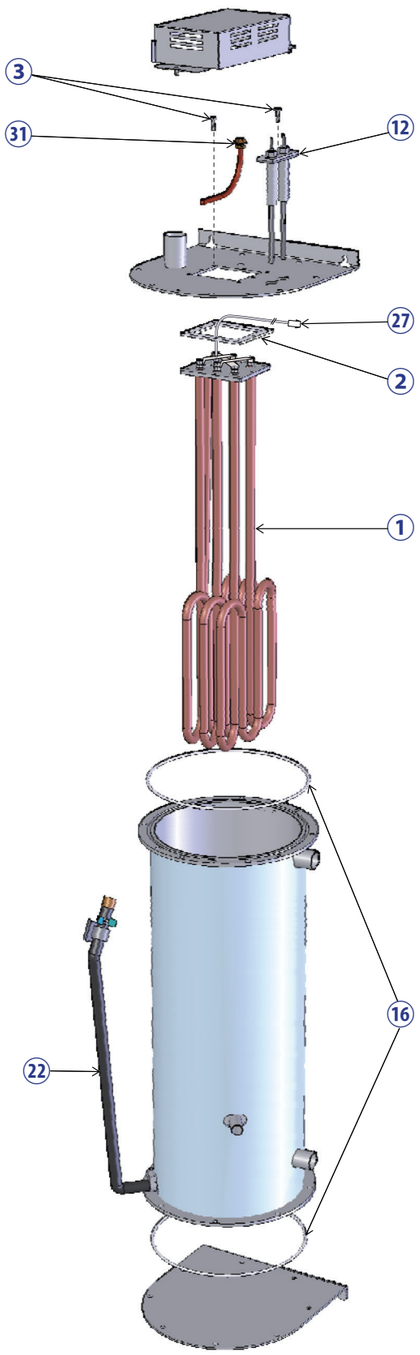

排水配管類

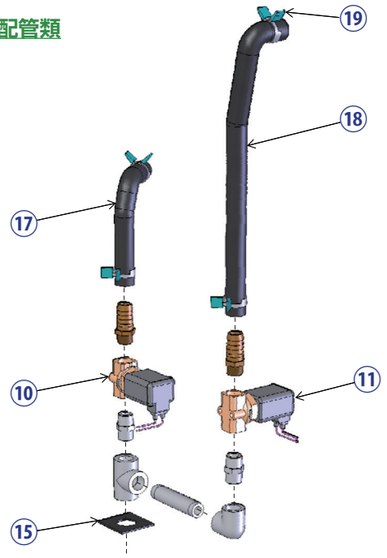

ボールタップ水槽類

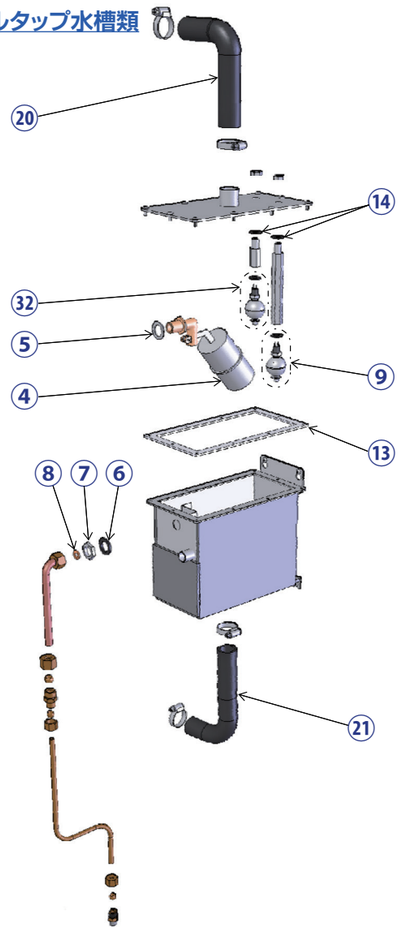

電熱式蒸気加湿器 WM-SJA タイプ 製品展開図	ウエットマスター
対象型番	WM-SJA01CFB、WM-SJA02CFB、WM-SJA03CFB、 WM-SJA05CFB、WM-SJA08CFB、WM-SJA11CFB、WM-SJA14CFB

排水配管類

図番	コード番号	部品名称	入数	仕様
⑩	223100-022	排水電磁弁	1 個	
⑪	223100-023	高水位電磁弁	1 個	
⑮	223100-030	【SJA01CFB ～ 14CFB 用】排水口ゴムシート	1 枚	
⑰	223100-034	排水電磁弁ホース	1 本	φ 21 × φ 16 × 295mm
⑱	223100-035	高水位用ホース	1 本	φ 21 × φ 16 × 295mm
⑲	290026-013	パワーバンド	1 個	
	223100-040	【SJA01CFB ～ 14CFB 用】M キャップ	1 個	

加熱タンク類

図番	コード番号	部品名称	入数	仕様
①	223100-001	【SJA01CFB ～ 03CFB 用】ヒータ交換セット（単相ヒータ）	1 セット	ヒータ 2.9kW、パッキン、温度ヒューズ、十字穴付六角ボルト付
	223100-002	【SJA05CFB ～ 11CFB 用】ヒータ交換セット	1 セット	ヒータ 8.7kW、パッキン、温度ヒューズ、十字穴付六角ボルト付
	223100-003	【SJA14CFB 用】ヒータ交換セット	1 セット	ヒータ 10.8kW、パッキン、温度ヒューズ、十字穴付六角ボルト付
②	223100-017	【SJA01CFB ～ 03CFB 用】単相ヒータパッキン	1 個	シリコン
	223100-018	【SJA05CFB ～ 14CFB 用】三相ヒータパッキン	1 個	シリコン
③	290028-153	十字穴付六角ボルト	1 セット	10 個入り、メック加工
⑫	223100-024	高水位センサセット	1 セット	パッキン、ビス付
⑯	223100-031	【SJA01CFB ～ 03CFB 用】小型フランジ O リング	1 個	シリコン、上部のみ
	223100-032	【SJA05CFB ～ 14CFB 用】中型フランジ O リング	1 セット	シリコン、上・下部 2 個（2 個 1 組）
㉒	223100-038	【SJA01CFB ～ 03CFB 用】残水排水ホース	1 本	φ 16.5 × φ 10.5 × 550mm
	223100-039	【SJA05CFB ～ 14CFB 用】残水排水ホース	1 本	φ 16.5 × φ 10.5 × 650mm
㉗	223100-060	サーモプロテクタ	1 個	
㉛	223100-068	空運転防止器	1 個	

ボールタップ水槽類

図番	コード番号	部品名称	入数	仕様
④	223100-020	ボールタップセット	1 セット	下記 ⑤～⑧ 部品付 ⑤ボールタップ用パッキン（樹脂） ⑥ボールタップ用ワッシャ（金属） ⑦ボールタップ用ナット ⑧ボールタップエルボパッキン
		※⑤～⑦の単品販売はしておりません		
⑧	223100-026	ボールタップエルボパッキン	1 個	
⑨	223100-021	低水位用フロートスイッチ	1 個	パッキン付
⑬	223100-025	給水タンクパッキン	1 個	シリコン、ボールタップ水槽用
⑭	223100-027	ラバーパッキン（フロートスイッチ用）	1 個	
⑮	223100-029	目くらボルト用パッキン	1 個	
⑳	223100-036	均圧ホース	1 本	φ 30 × φ 25
㉑	223100-037	連通ホース	1 本	φ 30 × φ 25
㉜	223100-069	高水位用フロートスイッチ	1 個	パッキン付