ご使用上の注意

●本サービスは、弊社製品をご利用いただいているお客様のサポートを目的としています。修理などで部品を調べる際の参考資料としてご利用ください。

●部品購入をご希望の場合は、代理店を通じてのご購入をお願い致します。必要に応じて代理店をご紹介いたしますので、お問い合わせください。

●できる限り部品の供給を継続していますが、製品展開図（パーツリスト）に記載されている部品でも、一部お応えできない場合がございます。予めご了承ください。

●掲載内容は予告なく変更する場合があります。ご了承ください。

電熱式蒸気加湿器 WM-SJA タイプ 製品展開図	ウエットマスター
対象型番	WM-SJA21C,WM-SJA34C,WM-SJA42C,WM-SJA68C,WM-SJA85C

※イラストは SJA42C で表しています。
SJA68C、SJA85C の場合は 2 連になります
ので、イラストと部品数が異なる場合があります。
ご注意ください。

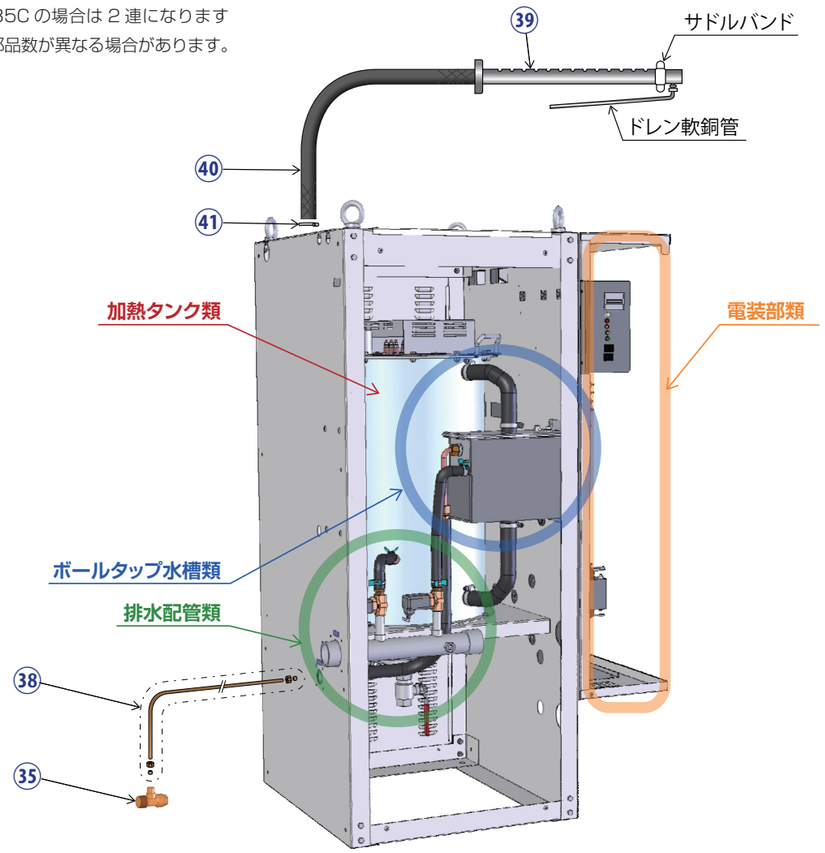

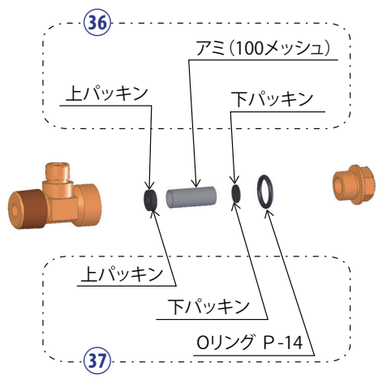

電装部類

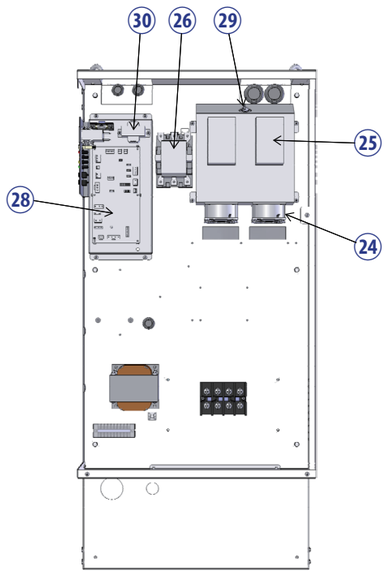

電熱式蒸気加湿器 WM-SJA タイプ 製品展開図	ウエットマスター
対象型番	WM-SJA21C,WM-SJA34C,WM-SJA42C,WM-SJA68C,WM-SJA85C

図番	コード番号	部品名称	入数	仕様
㉝	129242-005	排水ホース	1本	φ 30 × φ 40 × 0.5 m
㉞	129240-040	排水ホース用ホースバンド	1 個	φ 40
㉟	290020-002	【SJA21C ～ 85C 用 】給水ストレーナ Φ 8	1 個	T 型、アミ（100 メッシュ）、パッキン、O リング P-14 内蔵
㊱	290020-012	給水ストレーナ用アミ・パッキンセット	3セット	上下パッキン、アミ（100 メッシュ）、各 3 台分
㊲	290020-011	給水ストレーナ用上下パッキンセット	10セット	上下パッキン、O リング P-14、各 10 台分
㊳	290025-005	【SJA21C ～ 85C 用 】給水用軟銅管 1 mセット（標準）	1 セット	φ 8 × 1 m、リングナット、半月リング付
	290025-007	【SJA21C ～ 85C 用 】給水用軟銅管 2 mセット	1 セット	φ 8 × 2 m、リングナット、半月リング付
	290025-052	【SJA21C ～ 85C 用 】給水用軟銅管 3 mセット	1 セット	φ 8 × 3 m、リングナット、半月リング付
㊴	129121-000	【SJA21C ～ 85C 用】 蒸気噴霧管セットφ35（H30-150mm）	1 セット	ドレン用軟銅管、サドルバンド付 ※21C ～ 42C の場合は 1 台につき 2 本、 68C・85C の場合は 1 台につき 4 本使用
	129122-000	【SJA21C ～ 85C 用】 蒸気噴霧管セットφ35（H30-300mm）	1 セット	ドレン用軟銅管、サドルバンド付 ※21C ～ 42C の場合は 1 台につき 2 本、 68C・85C の場合は 1 台につき 4 本使用
	129123-000	【SJA21C ～ 85C 用】 蒸気噴霧管セットφ35（H30-450mm）	1 セット	ドレン用軟銅管、サドルバンド付 ※21C ～ 42C の場合は 1 台につき 2 本、 68C・85C の場合は 1 台につき 4 本使用
	129124-000	【SJA21C ～ 85C 用】 蒸気噴霧管セットφ35（H30-600mm）	1 セット	ドレン用軟銅管、サドルバンド付 ※21C ～ 42C の場合は 1 台につき 2 本、 68C・85C の場合は 1 台につき 4 本使用
	129125-000	【SJA21C ～ 85C 用】 蒸気噴霧管セットφ35（H30-900mm）	1 セット	ドレン用軟銅管、サドルバンド付 ※21C ～ 42C の場合は 1 台につき 2 本、 68C・85C の場合は 1 台につき 4 本使用
	129126-000	【SJA21C ～ 85C 用】 蒸気噴霧管セットφ35（H30-1200mm）	1 セット	ドレン用軟銅管、サドルバンド付 ※21C ～ 42C の場合は 1 台につき 2 本、 68C・85C の場合は 1 台につき 4 本使用
	129127-000	【SJA21C ～ 85C 用】 蒸気噴霧管セットφ35（H30-1500mm）	1 セット	ドレン用軟銅管、サドルバンド付 ※21C ～ 42C の場合は 1 台につき 2 本、 68C・85C の場合は 1 台につき 4 本使用
㊵	129203-015	【SJA21C ～ 85C 用】蒸気ホース 1.5 m	1 本	φ35 × 1.5 m ※21C ～ 42C の場合は 1 台につき 2 本、 68C・85C の場合は 1 台につき 4 本使用
	129203-025	【SJA21C ～ 85C 用】蒸気ホース 2.5 m	1 本	φ35 × 2.5 m ※21C ～ 42C の場合は 1 台につき 2 本、 68C・85C の場合は 1 台につき 4 本使用
㊶	129230-035	【SJA21C ～ 85C 用】蒸気ホース用ホースバンド	1 個	φ35
	129231-035	【SJA21C ～ 85C 用】蒸気ホース用サドルバンド	1 個	φ35
	129221-035	【SJA21C ～ 85C 用】エルボ	1 個	φ35
	129222-035	【SJA21C ～ 85C 用】蒸気ホース延長管	1 個	φ35
	129220-035	【SJA21C ～ 85C 用】隔壁継手	1 個	φ35

電装部類

図番	コード番号	部品名称	入数	仕様
㉔	223100-043	【SJA21C ～ 42C 用 】冷却ファン	2 個	2 個 1 組
	223100-044	【SJA68C・85C 用 】冷却ファン	4 個	4 個 1 組
㉕	223100-052	【SJA21C 用 】ソリッドステートリレーセット	1 個	2 個 1 組
	223100-053	【SJA34C 用 】ソリッドステートリレーセット	1 個	2 個 1 組
	223100-054	【SJA42C 用 】ソリッドステートリレーセット	1 個	2 個 1 組
	223100-055	【SJA68C 用 】ソリッドステートリレーセット	1 個	4 個 1 組
	223100-056	【SJA85C 用 】ソリッドステートリレーセット	1 個	4 個 1 組
㉖	223100-059	【SJA21C ～ 85C 用 】電源リレー	1 個	※ 68C、85C の場合は 2 個使用
㉘	223100-061	【SJA03C・11C ～ 85C 用 】コントロールユニット	1 個	
	223100-065	基板上リレー（電磁弁等）	1 個	
㉙	223100-066	電装部サーモスタット	1 個	※ 68C、85C の場合は 2 個使用
㉚	223100-067	トランス	1 個	

電熱式蒸気加湿器 WM-SJA タイプ 製品展開図	ウエットマスター
対象型番	WM-SJA21C,WM-SJA34C,WM-SJA42C,WM-SJA68C,WM-SJA85C

加熱タンク類

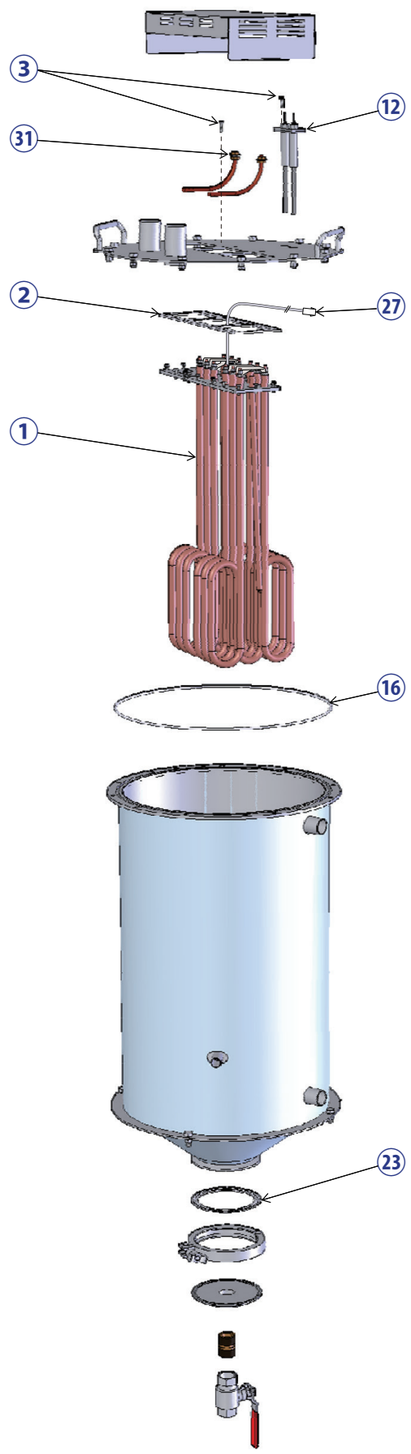

排水配管類

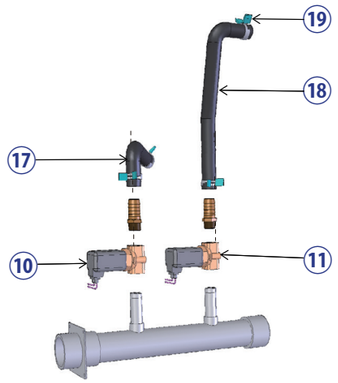

ボールタップ水槽類

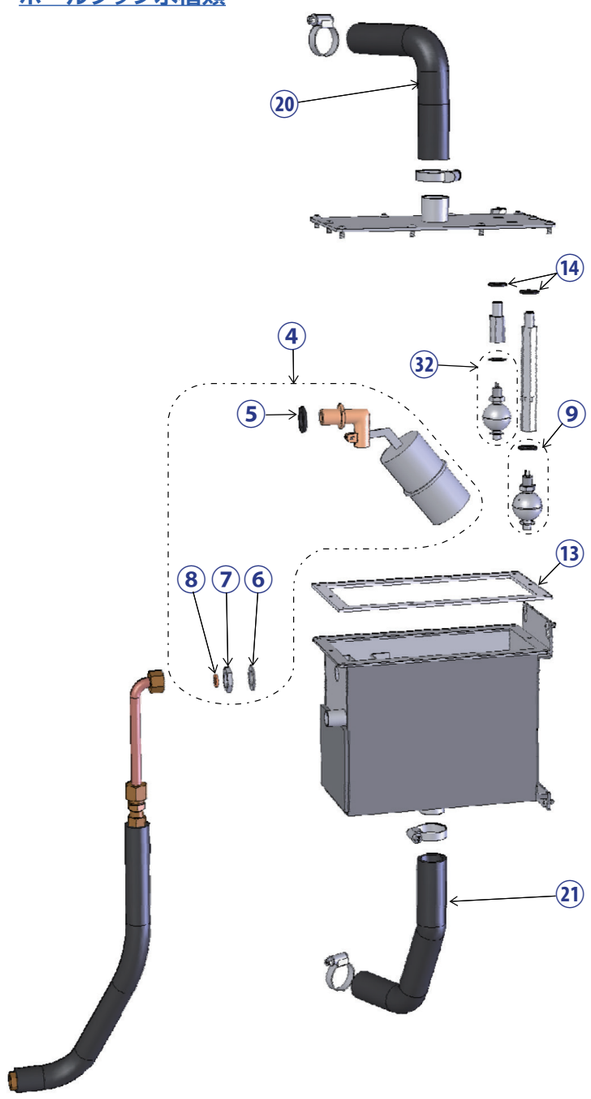

電熱式蒸気加湿器 WM-SJA タイプ 製品展開図	ウエットマスター
対象型番	WM-SJA21C,WM-SJA34C,WM-SJA42C,WM-SJA68C,WM-SJA85C

排水配管類

図番	コード番号	部品名称	入数	仕様
⑩	223100-022	排水電磁弁	1 個	※ 68C、85C の場合は 2 個使用
⑪	223100-023	高水位電磁弁	1 個	※ 68C、85C の場合は 2 個使用
⑰	223100-034	排水電磁弁ホース	1 本	φ 21 × φ 16 × 295mm　※ 68C、85C の場合は 2 本使用
⑱	223100-035	高水位用ホース	1 本	φ 21 × φ 16 × 295mm　※ 68C、85C の場合は 2 本使用
⑲	290026-013	パワーバンド	1 個	

加熱タンク類

図番	コード番号	部品名称	入数	仕様
①	223100-004	【SJA21C 用】ヒータ交換セット	1 セット	ヒータ 8.7kW × 2 個、パッキン、温度ヒューズ、十字穴付六角ボルト付
	223100-005	【SJA34C 用】ヒータ交換セット	1 セット	ヒータ 8.7kW × 3 個、パッキン、温度ヒューズ、十字穴付六角ボルト付
	223100-006	【SJA42C 用】ヒータ交換セット	1 セット	ヒータ 10.8kW × 3 個、パッキン、温度ヒューズ、十字穴付六角ボルト付
	223100-007	【SJA68C 用】ヒータ交換セット	1 セット	ヒータ 8.7kW × 6 個、パッキン、温度ヒューズ、十字穴付六角ボルト付
	223100-008	【SJA85C 用】ヒータ交換セット	1 セット	ヒータ 10.8kW × 6 個、パッキン、温度ヒューズ、十字穴付六角ボルト付
②	223100-018	【SJA05C ～ 85C 用】三相ヒータパッキン	1 個	シリコン ※ 21C の場合は 2 個、34C、42C の場合は 3 個、68C、85C の場合は 6 個使用
③	290028-153	十字穴付六角ボルト	1 セット	10 個入り、メック加工
⑫	223100-024	高水位センサセット	1 セット	パッキン、ビス付　※ 68C、85C の場合は 2 セット使用
⑯	223100-033	【SJA21C ～ 85C 用】大型フランジ O リング	1 個	シリコン、上部のみ　※ 68C、85C の場合は 2 個使用
㉓	290046-006	【SJA21C ～ 85C 用】IDF クランプパッキン	1 個	加熱タンク下部に使用 ※ 68C、85C の場合は 2 個使用
㉗	223100-060	サーモプロテクタ	1 個	※ 68C、85C の場合は 2 個使用
㉛	223100-068	空運転防止器	1 個	※ 01C ～ 14C の場合は 1 個、21C ～ 42C の場合は 2 個、68C・85C の場合は 4 個使用

ボールタップ水槽類

図番	コード番号	部品名称	入数	仕様
④	223100-020	ボールタップセット	1 セット	下記 ⑤～⑧ 部品付 ⑤ボールタップ用パッキン（樹脂） ⑥ボールタップ用ワッシャ（金属） ⑦ボールタップ用ナット ⑧ボールタップエルボパッキン ※ 68C、85C の場合は 2 セット使用
		※⑤～⑦の単品販売はしておりません		
⑧	223100-026	ボールタップエルボパッキン	1 個	
⑨	223100-021	低水位用フロートスイッチ	1 個	パッキン付　※ 68C、85C の場合は 2 個使用
⑬	223100-025	給水タンクパッキン	1 個	シリコン、ボールタップ水槽用
⑭	223100-027	ラバーパッキン（フロートスイッチ用）	1 個	
⑳	223100-036	均圧ホース	1 本	φ 30 × φ 25　※ 68C、85C の場合は 2 本使用
㉑	223100-037	連通ホース	1 本	φ 30 × φ 25　※ 68C、85C の場合は 2 本使用
㉜	223100-069	高水位用フロートスイッチ	1 個	パッキン付　※ 68C、85C の場合は 2 個使用